MUSSAN GROUP

SOCIÉTÉ LIMITED D'IMPORT EXPORT INDUSTRIE ET COMERCE DE MACHINE

Yolgören Mahallesi Dede Korkut Cad. Araklı Yeni Sanayi Sitesi D blok No:2/1, 61600 Araklı/Trabzon/ Turquie

Turc - Anglais - Arabe - Français - Géorgien GSM: +90 544 747 74 63 Email: info@mussangroup.com

Cher monsieur; Tout d'abord, nous vous remercions de l'intérêt que vous portez à nos produits et nous nous ferons un plaisir de vous offrir les détails techniques de la machine à briques à pression hydrauique qui produit 2 briquettes de 20 cm dans 1 presse. **MUSSAN MACHINERIE**	No du dossier: 2021-01 Page : 1-2

MACHINE MG2.1 DE BRIQUES MOBILE MANUELLE À PRESSION HYDRAULIQUE

Machine de briques mobile manuelle à pression hydraulique: C'est une machine avec un système d'exploitation hydraulique et mobile. Vous pouvez facilement produire toutes sortes de briques monocouche, de brique en pierre ponce et de pierre ponce enfichable en changeant facilement le moule. Il est conçu sur une base de travail de 24 heures. Les matières premières nécessaires à la production de la pierre sont l'eau, le ciment, le sable, la pierre ponce, la pierre concassée, la poussière de pierre, etc. Ces matières premières peuvent être ajoutées et éliminées selon le produit souhaité. Pour en faire de bonne qualité il me faut du béton et un terrain plat.

Expédition - Installation - Personnel et formation: Le temps de production total de la machine, 1 moules et pelles d'épandage de mortier est en moyenne de 15 jours et le volume d'expédition est de 1 conteneur CBM. Les tarifs du fret maritime varient selon les pays, mais vont de 250 $ à 500 $ en moyenne. MG2.1 est une machine pratique qui ne nécessite pas d'installation. Le personnel nécessaire à la production est composé d'au moins 1 et d'au plus 2 personnes. Notre société fournit gratuitement au personnel toutes les informations nécessaires pendant la phase de production. Pour plus d'informations, **vous pouvez visiter** notre site Web ou contacter votre représentant client au +90 544 747 74 63.

DETAİLS TECHNİQUES

MACHINE DE PARPAING MOBILE MANUELLE À PRESSION HYDRAULIQUE		MOULE DE MACHINE MOBILE MANUELLE À PRESSION HYDRAULIQUE	
SYSTÈME D'EXPLOITATION:	PRESSİON HYDRAULİQUE	MODÈLE DE CONCEPTION:	DESSINS SPÉCIAUX OU MODÈLES STANDARD
METHODE DE CONTRÔLE:	SEMİ AUTOMATİQUE/ PANNEAU ÉLECTRİQUE	PROGRAMME DE CONCEPTION:	CAD/CAM
ORIGINE:	FABRİQUÉE EN TURQUİE	MODÈLE DE PRODUCTION:	CNC LASER (CONTRÔLE NUMÉRİQUE AVEC ORDİNATEUR)
PUISSANCE DE LA MACHINE:	1.5 KW		
NOMBRE DE MOTEURS:	2 pieces/ TRİPHASE / CERTIFIÉ ISO, CE, EAC, TSE	MATÉRIEL DU PRODUIT:	ACİER
		ABRASİVE :	ANTİ CORROSİON
PUISSANCE DU MOTEUR SUPÉRIEUR:	0,75 kw	NİVEAU D'ABRASION:	250000
PUISSANCE DU MOTEUR INFÉRIEUR:	0,75 kw	MATIÈRES PREMIÈRES:	ST 42 / TECHNOLOGIE ALLEMANDE EN NORME RELIGIEUSE
TENSION:	220/240/380 V (On peut le personnalisé)		
TAILLE DE LA MACHINE (W * H * L):	130X130X85 CM	TAİLLE:	45 CM * 45 CM * 26 CM
POIDS:	250 KG	POIDS :	50-70 KG
CAPACITÉ DE PRODUCTION:	8 HEURES 900 -1100 PİÈCES 40X20X20cm BRİQUES	OPÉRATION:	PROCESSUS DE CARBONAGE DE PRÉCISION
TEMPS D'IMPRESSION :	35 SECONDE		
COULEUR:	JAUNE-NOİR		
MODÈLE DE MÉLANGEUR:	PAS BESOİN		
CAPACİTE : Il produit 2 briques de 200 * 400 * 200 en 1 presse, 3 briques de 150 * 400 * 200 en 1 presse, 4 briques de 100 * 400 * 200 en 1 presse.		**SERVİCES APRÈS VENTES:** **DURÉE DE GARANTİE :**	PİÈCE DE RECHANGE GRATUİT, FORMATION EN LİGNE, SUPPORT VİDÉO TECHNİQUE 3 ANS

MUSSAN GROUP

SOCIÉTÉ LIMITED D'IMPORT EXPORT INDUSTRIE ET COMERCE DE MACHINE

Yolgören Mahallesi Dede Korkut Cad. Araklı Yeni Sanayi Sitesi D blok No:2/1, 61600 Araklı/Trabzon/ Turquie
Turc - Anglais - Arabe - Français - Géorgien GSM: +90 544 747 74 63 Email: info@mussangroup.com

LES MOULES STANDARTS QUE LA MACHINE PEUT PRODUIRE

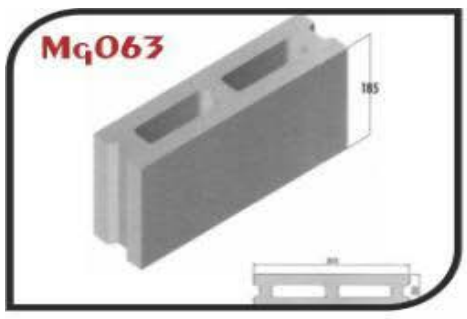

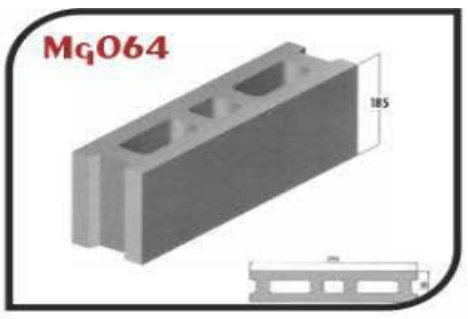

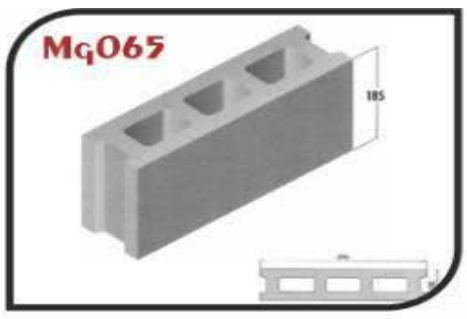

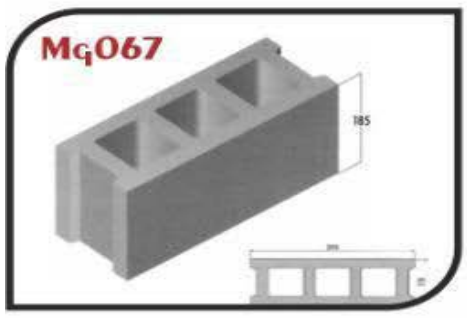

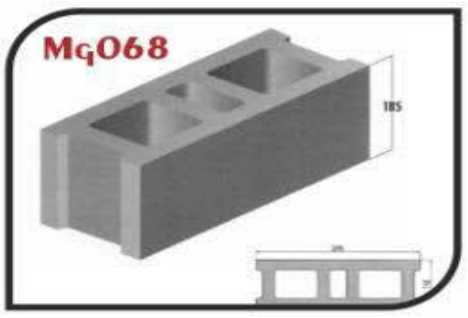

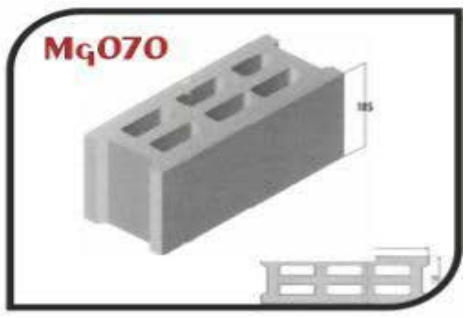

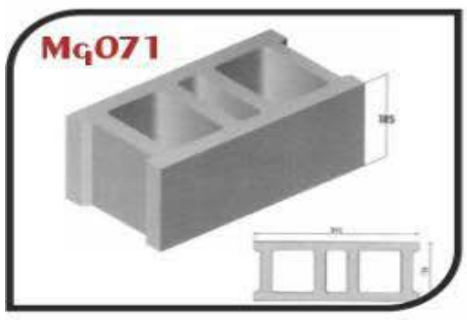

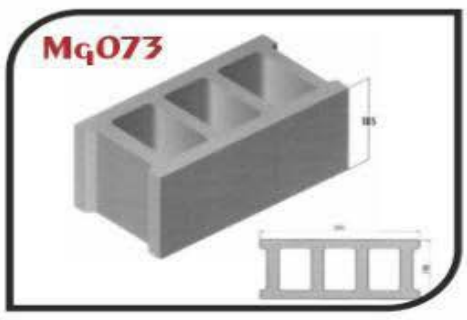

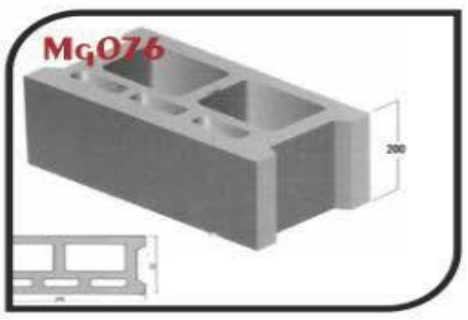

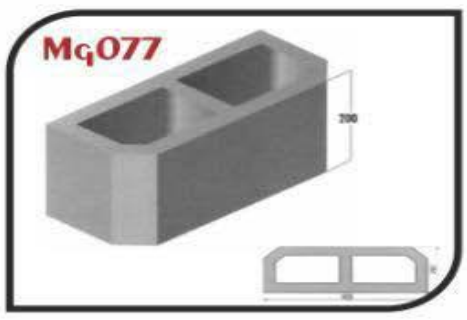

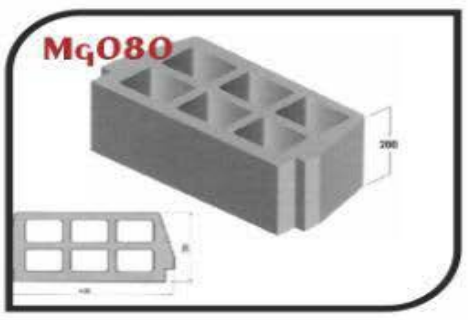

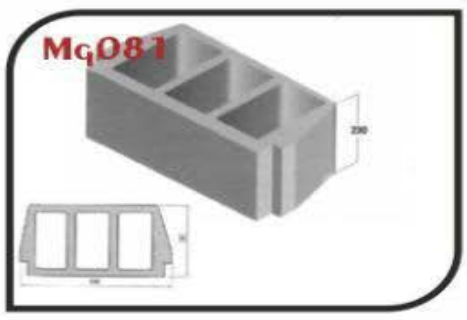

MUSSAN GROUP Notre société poursuit sa vie commerciale dans notre installation moderne de Trabzon pour répondre à toutes sortes de demandes de briques - pavé- brique en pierre de ponce- machines à béton et moules. Nous sommes à vos côtés avec des ventes de briques-pavé-bloc en pierre de ponce et de centrales à béton et un support technique en Turquie et à l'étranger. Nous sommes toujours prêts avant et après la vente avec nos représentants commerciaux expérimentés en anglais, arabe, français et géorgien.

NO	EXPLICATION	NOMBRE	PRIX ($)	PRIX TOTAL ($)
01	MG2.1 MACHINE DE BRIQUES MOBILE MANUELLE À PRESSION HYDRAULIQUE	1	4.500 $	4.500 $
02	MG2.1 MOULE DE MACHINE DE BRIQUES MOBILE MANUEL DE PRESSION HYDRAULIQUE (20 cm)	1		
► **TEMPS D'ENVOI DE LA MACHINE 30 JOURS OUVRABLE**		► **Y'A PAS LES PRIX DES TAXES DANS NOS PRIX**		

NOM DU COMPTE	MUSSAN GROUP MAKİNA İTHALAT İHRACAT SAN. TİC. LTD. ŞTİ.
NOM DE LA BANQUE	ALBARAKA TÜRK – DEĞİRMENDERE ŞUBE
GENRE DU COMPTE - IBAN NO	**DOLAR -** TR93 0020 3000 0884 7693 0000 03
GENRE DU COMPTE- IBAN NO	**EURO -** TR23 0020 3000 0884 7693 0000 02
GENRE DU COMPTE- IBAN NO	**TÜRK LİRASI -** TR50 0020 3000 0884 7693 0000 01
CODE SWIFT	BTFH TR IS

MUSSAN GROUP
MAKİNA İTHALAT İHRACAT SANAYİ
VE TİCARET LİMİTED ŞİRKETİ
Yolgören Mahallesi Dede Korkut Cad.
No:55DB ARAKLI/TRABZON/TURKEY
ARAKLI V.D : 6241367086